お問い合わせ:kikaku@kel.jp

E	D	C	B	A	極数
25	32.78	34.12	35.6	37	51

No. P3A893

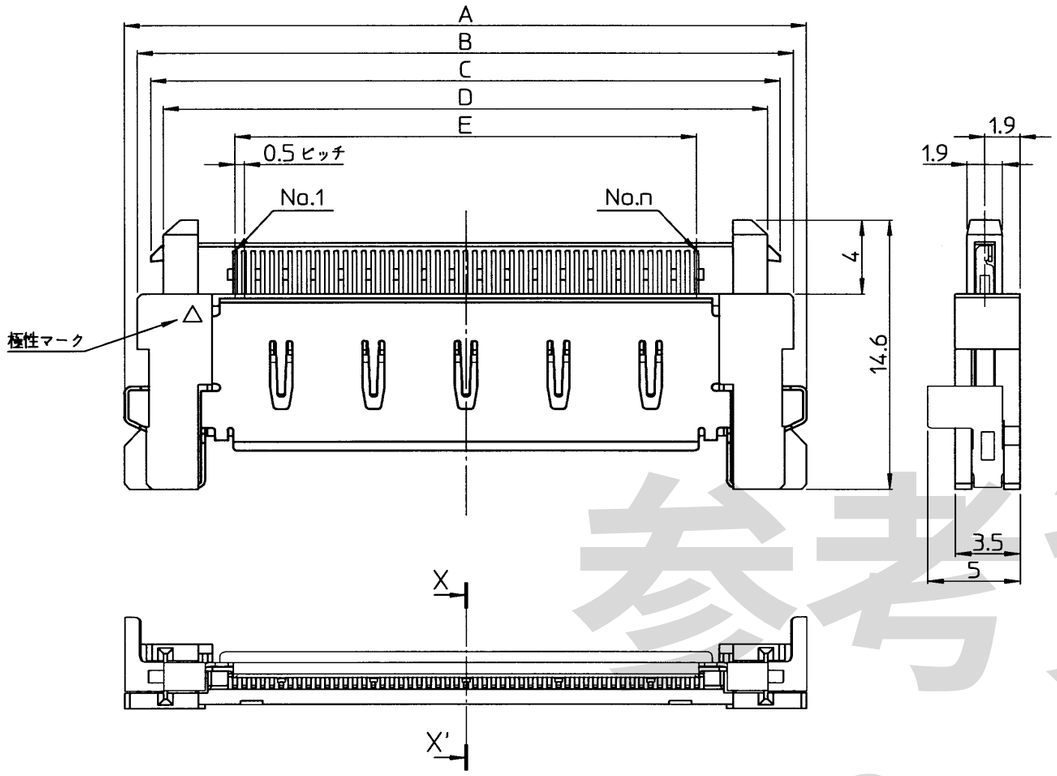

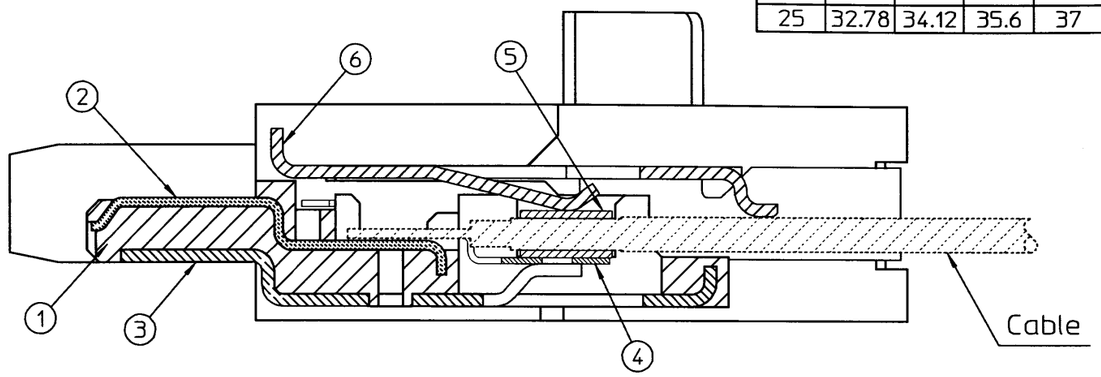

X-X' cross section after assembly(10:1) 組付け断面

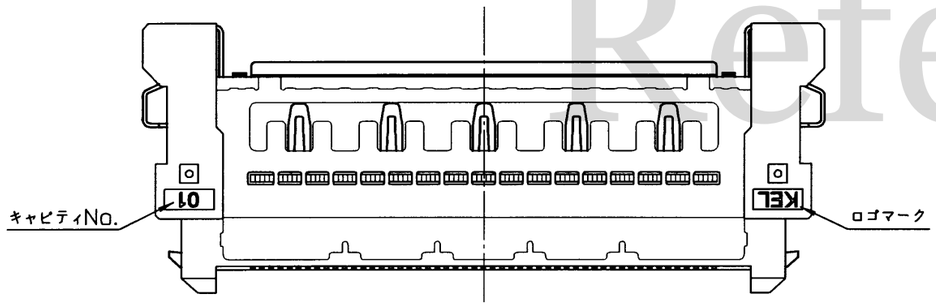

NOTES

1)Unless otherwise specified, tolerance shall be:
指定なき寸法公差
Less than 10 ±0.15
10 or more ±0.20
0~10未満 ±0.15
10以上 ±0.20

2)Contact finish. コンタクトの仕上
Under plating Nickel
Gold plating thickness(Contact part:Au 0.05μm or more)
(Tail part :Au 0.03μm or more)
ニッケルメッキ下地
金メッキ仕上:0.05μm以上、テール部:0.03μm以上

3)Metal shell finish. 金属シェルの仕上
Under plating Nickel
Tin plating
ニッケルメッキ下地
錫鍍メッキ仕上

4)TMC 21 - □□ - 1
- Custom No. 特注番号
- Number of contacts 極数
  51:51 pins
- Variation
  21:Plug Cable connection type
  プラグ ケーブル接続タイプ
- Series name
  AWG36~AWG40 micro coaxial cable connector
  AWG36~AWG40極細同軸、AWG36ディスクリート線対応コネクタ

⚠ ※ TMC21-□□-1 is composed of TMC21-□□Base(Main body) and TMC21-□□shell P2-1(w/locking mechanism).
All of parts are packed by Tray.
TMC21-□□-1の構成は、TMC21-□□ベース(本体)とTMC21-□□シェルP2-1(ロック付きシェル)となります。梱包は、トレイ梱包となります。

5)Order code for optional parts オプション部品オーダーコード(別売り)
TMC 21 - CG
- Common ground 共通グランド
  Reel packaging リール梱包

6)Order code for optional parts オプション部品オーダーコード(別売り)
TMC 21 - BG
- Ground bar グランドバー
  Bulk packaging 袋詰め梱包

7)This drawing is based on 51 pin contacts.
本図は、51極で記載したものである。

8)Preliminary drawing. Specification may be changed without prior notice.
形状、仕様、基板設計要領を変更する場合がございます。
治具、基板等を製作される場合には、弊社営業へ確認をお願いいたします。

No.	Component 名称	Quantitiy 数量	Material 材質	Finish 仕上
⑥	⚠Metal shell P2-1 金属シェルP2-1	1	Stainless steel ステンレス	――
⑤	グランドバー	2	Copper alloy 銅合金	SEE NOTE3
④	Common Ground 共通グランド	N	Copper alloy 銅合金	――
③	⚠Metal shell P1 金属シェルP1	1	Copper alloy 銅合金	SEE NOTE3
②	Contact コンタクト	Number of contacts	Copper alloy 銅合金	SEE NOTE2
①	Insulator インシュレータ	1	Glass-filled L.C.P.(UL94V-0)Black L.C.P(UL94V-0)黒 ガラス繊維入	――

REV.	DATE	APPROVED BY	DRAWN BY	DESCRIPTION
⚠ ×				
⚠ ×3	Apr. 9,2010	A. Shimada	Y. Ozawa	Corrected error 誤記訂正

THIRD ANGLE PROJECTION	DRAWN BY	DATE	CHECKED BY	DATE	APPROVED BY	DATE	SCALE	UNIT
	Y.Ozawa	Apr. 7, 2009	N.Sugita	Apr. 9, 2009	A.Shimada	Apr. 9, 2009	3:1	mm

MATERIAL
FINISH
TITLE: TMC21-□□-1
KEL CORPORATION
DRAWING No. P3A893
REVISION 1

参考資料 Reference

※本資料は改良のため変更される場合がありますのでご注意ください。