TÄ-Nr.
20 182

Mikroschalter

Bl. 1 v. 1

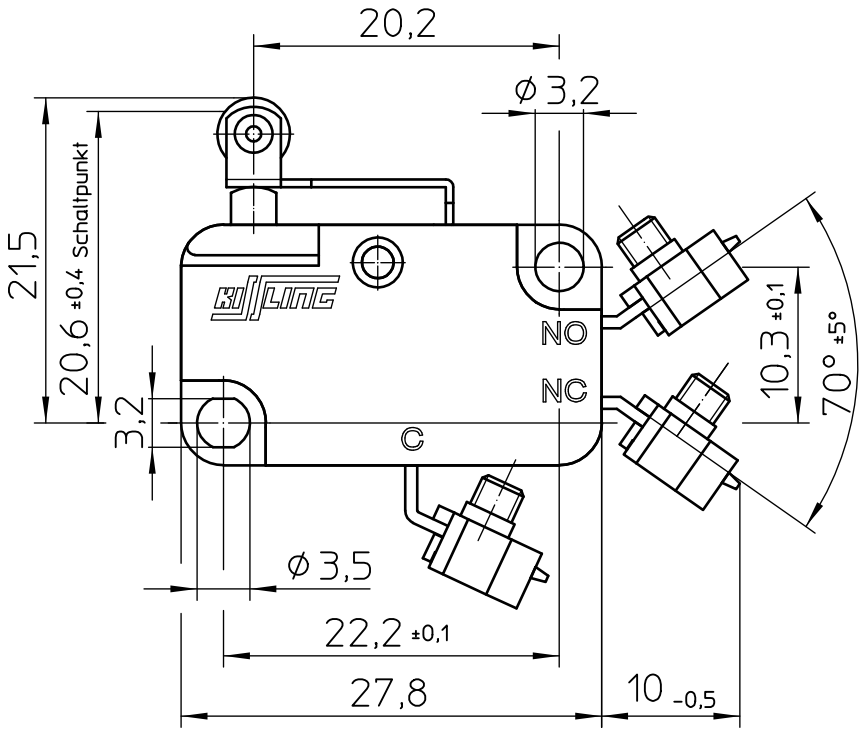

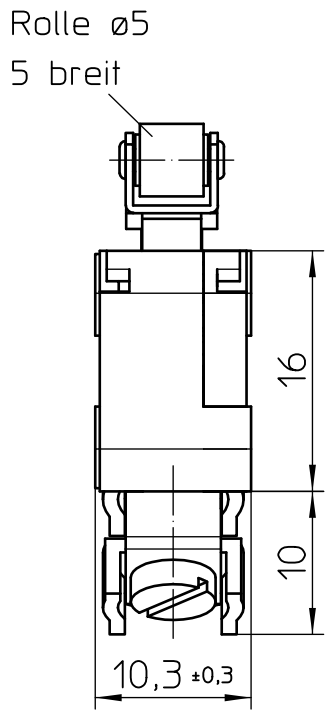

Schaltbild

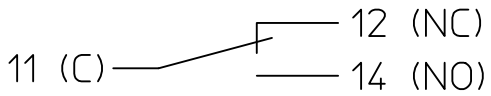

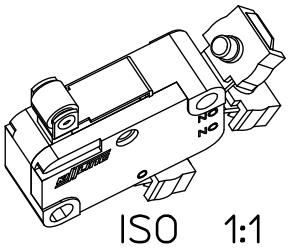

ISO 1:1

Aufbau
Gehäusewerkstoff ..... Thermoplast GF
Deckelwerkstoff ..... Thermoplast GF
Anschluss ..... Schraubanschluss M3x5 ISO 1580
Schutzart Innenraum ..... IP 40 DIN 40 050
Anschlüsse ..... IP 00 DIN 40 050

Mechanische Daten
Nachlauf ..... >1 mm
Differenzweg ..... 0,05 bis 0,3 mm
Schaltkraft ..... 1,5 bis 3 N
Rückschaltkraft ..... >1 N
Betätigungskraft max. ..... <10 N
Stromführende Teile ..... Cu-Legierung
Kontaktwerkstoff ..... Ag gal. Au
Lebensdauer mechanisch ..... 30 Mio
Schalthäufigkeit ..... 200 pro Minute
Betätigungsgeschwindigkeit in Stößelrichtung ..... max. 0,5 m/s
Umgebungstemperatur ..... -40°C bis +85°C

Elektrische Daten
Schaltleistung max. ..... 60 V DC 50 mA
..... 24 V DC 100 mA
..... 12 V DC 250 mA
..... 6 V DC 250 mA
Schaltleistung min. ..... 5 V DC 2 mA

Das Schalten größerer Leistungen führt zur Zerstörung der Goldschicht.

Für diese Zeichnung behalten wir uns das Urheberrecht gemäß DIN 34 vor

	Datum	Name	Freimaßtoleranz	Maßstab		Zeichnungs-Nr.:
Bearb.	12.06.2003	Braun		2:1	Elektrotechnik - GmbH & Co KG D - 72218 Wildberg	MZX1 361 309 030
Gepr.	28.10.2005	Braun				Vers.Nr.: