数字显示单元 母板 （字符高度14mm用）

# M7E

CSM_M7E_mother(14mm)_DS_C_2_4

## 在母板静态型中增加小型S2系列（2、 3、 4位）

- 通过使用母板，只需进行单触，即可完成本公司M7E （数字显示单元）的接线作业，而无需焊接。
- 提供2位用、 3位用、 4位用三种，可连续安装M7E。利用这些组合，可连续显示2～8位。
- 面板进深只有58mm，可实现操作面板、控制柜的薄型化、小型化。
- 连接至本公司的可编程控制器时，使用另售的可编程控制器专用电缆直接连接。（详情请参见 “M7E共通选装件”。）

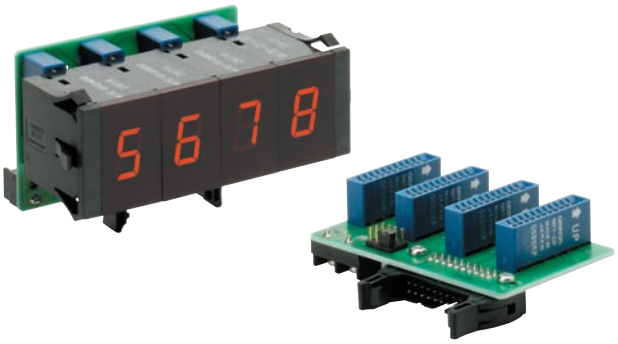

## 型号结构

### ■ 结构 （6位显示示例）

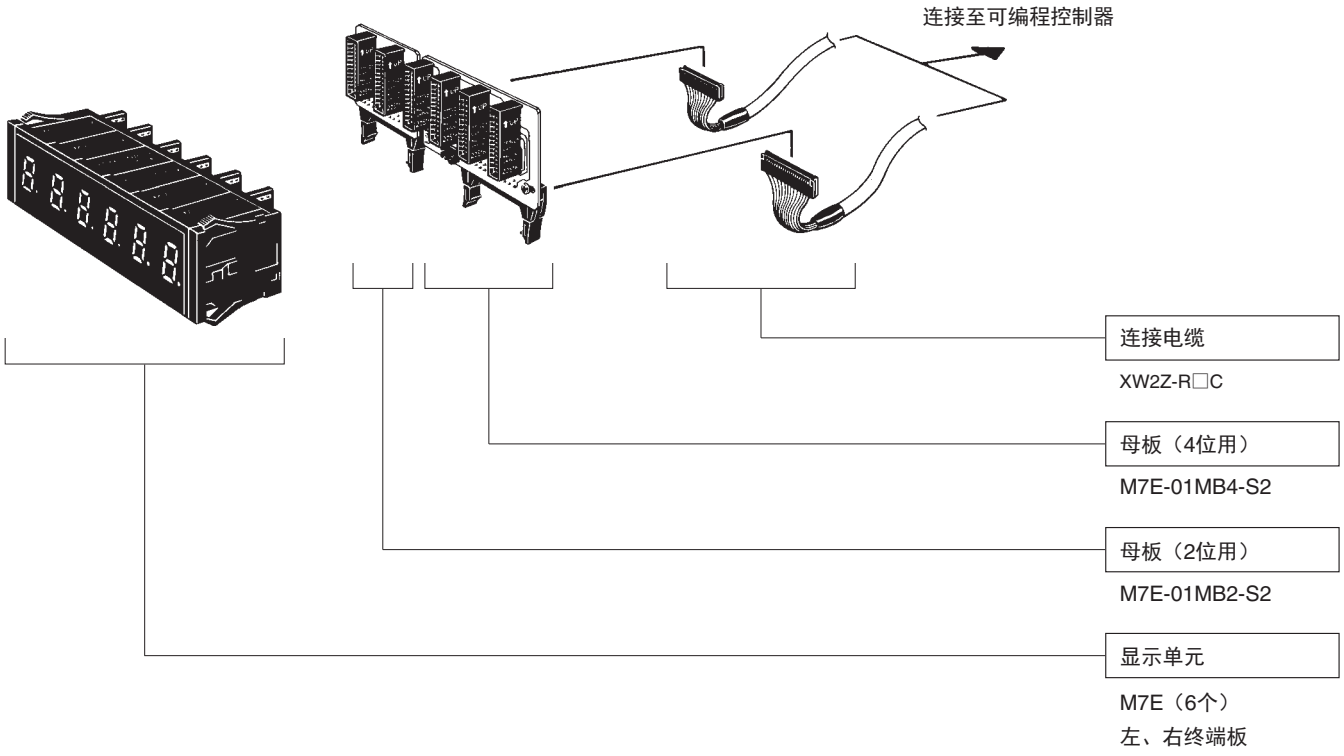


## 种类

| 类型 | 位数 | 型号 |
|---|---|---|
| 静态 | 4 | **M7E-01MB4-S2** |
| 静态 | 3 | **M7E-01MB3-S2** |
| 静态 | 2 | **M7E-01MB2-S2** |
| 动态 ✻ | 4 | **M7E-01MB4-D** |

✻ 不能使用消零型M7E-01D□D2。

## 结构·各部分名称

### ■ 母板

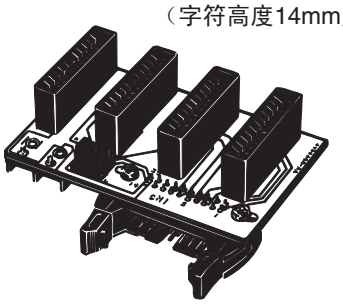


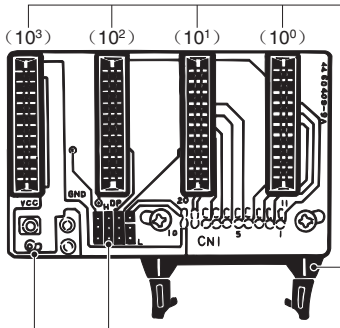


**M7E安装用接插件**

欧姆龙接插件NRT-CP
从右侧起分别对应$10^0$位、$10^1$位…。

**输入用接插件**

欧姆龙接插件XG4A-2034
插座请使用欧姆龙XG4M-2030-T、
XG5M-2032/35或同类产品。

**DP控制用短路接插件**

使用欧姆龙短路插座（XJ8A-0211），
可设定为任意一个DP。

**电源用端子**

请在DC 12～24V条件下使用。
无法通过输入用接插件供电时，可使用此端子供电。
（使用可编程控制器时）

## 连接

### ■ 关于输入用接插件 （CN1）端子配置

输入用接插件（XG4A-2034/-2031）的端子配置如下图所示。连接插座时，请确认端子No.后再进行作业。

M7E-01MB4-S2
M7E-01MB3-S2
M7E-01MB2-S2
（接插件：XG4A-2034）

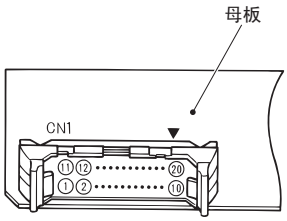


M7E-01MB4-D
（接插件：XG4A-2031）

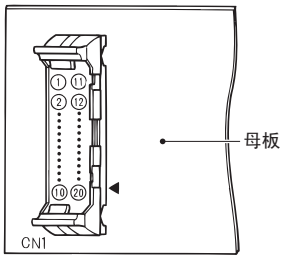


### ■ 关于M7E的插入方向

将M7E沿着接插件 “UP”的箭头方向插入。

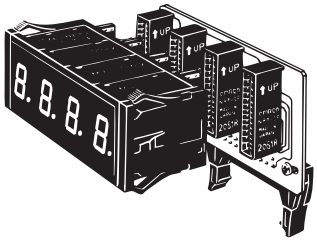


**●显示5～8位时**

用2个母板组合显示5～8位时，将2位用母板（M7E-01MB2-S2）用于高位。（如果用于低位，则无法紧密安装M7E。）
此时，可通过将高位母板的RBO连接至低位母板的RBI，来执行消零功能。

### ■ 回路图

**M7E-01MB4-S2**

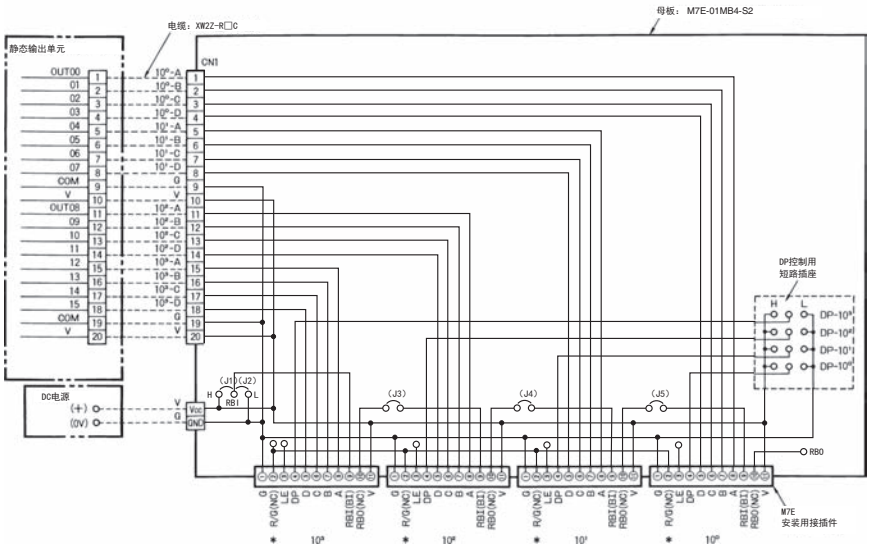


※使用可编程控制器：
CS1W-OD231， CJ1W-OD231静态输出
电缆： XW2Z-R□C
M7E-01□□N2 （负逻辑） 时。

**注：** 进行消零时，请连接下列跳线。

| 种类 | 跳线 |
|---|---|
| 正逻辑型 | J1、J3、J4、J5 |
| 负逻辑型 | J2、J3、J4、J5 |

## M7E-01MB3-S2

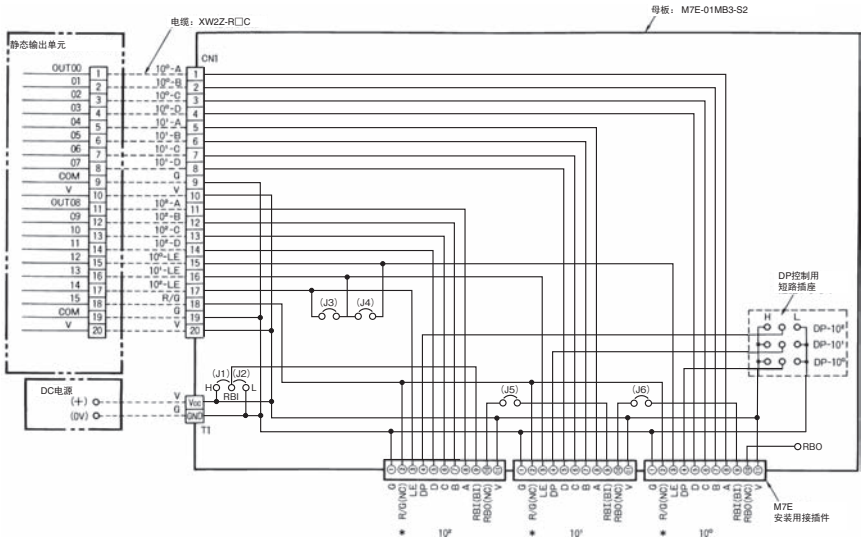


※使用可编程控制器：
CS1W-OD231， CJ1W-OD231静态输出
电缆： XW2Z-R□C
M7E-01□□N2 （负逻辑） 时。
**注：** 进行消零时，请连接下列跳线。

| 种类 | 跳线 |
|---|---|
| 正逻辑型 | J1、J5、J6 |
| 负逻辑型 | J2、J5、J6 |

## M7E-01MB2-S2

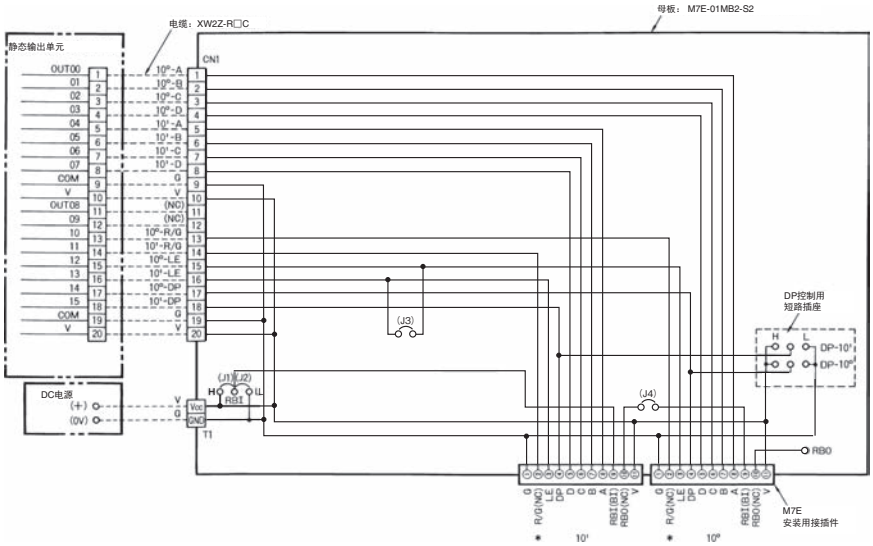


※使用可编程控制器：
CS1W-OD231， CJ1W-OD231静态输出
电缆： XW2Z-R□C
M7E-01□□N2 （负逻辑） 时。
**注：** 进行消零时，请连接下列跳线。

| 种类 | 跳线 |
|---|---|
| 正逻辑型 | J1、J4 |
| 负逻辑型 | J2、J4 |

## M7E-01MB4-D（不能使用消零型M7E-01D□D2）

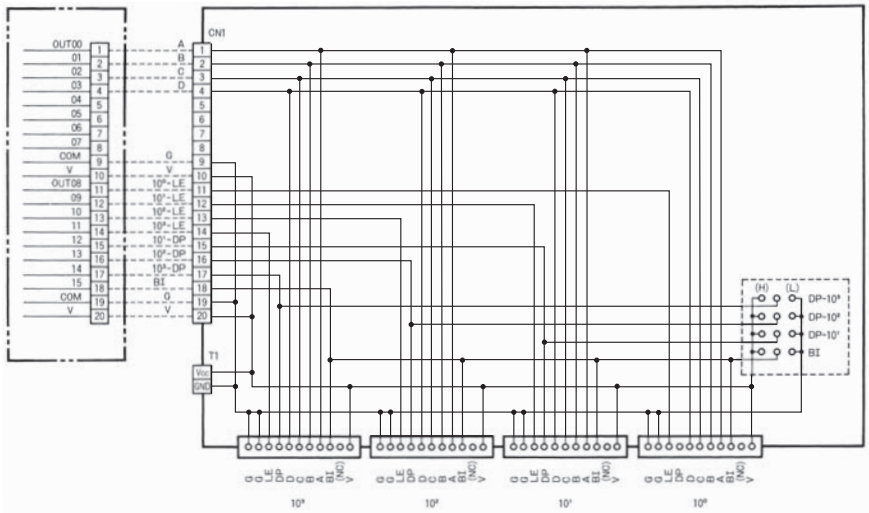


✻ 连接小型控制回路等时。

连接至可编程控制器时，请使用静态输出型的可编程控制器。

**注1.** 在母板M7E-01MB4-D中，不能使用M7E-01DRGN2 （红色/绿色双色型）。
显示绿色的状态下，无法切换颜色。
**2.** 未安装DP控制用短路插座。

## ■ 关于DP/BI控制

- 使用短路插座（XJ8A-0211），可在任意位使DP（小数点）亮灯。
- 针对 M7E-01MB4-D，未安装短路接插件 （XJ8D-1211） 、插座（XJ8A-0211）。

| 端子名 | 信号 | M7E 种类 | | |
|---|---|---|---|---|
| | | 正逻辑型 | 支持动态输出 | 负逻辑型 |
| *1 DP-$10^0$ $10^1$ $10^2$ $10^3$ | H | 亮灯 | 熄灭 | 熄灭 |
| | L | 熄灭 | 亮灯 | 亮灯 |
| | OPEN | 熄灭 | 熄灭 | 熄灭 |
| *2 BI | H | 全部清除 | 全部显示 | 全部显示 |
| | L | 全部显示 | 全部清除 | 全部清除 |
| | OPEN | 全部显示 | 全部显示 | 全部显示 |

***1.** DP：各位的小数点亮灯
***2.** BI：所有位的显示、清除

（例） 使第$10^1$位的小数点亮灯时
母板： 静态， 4位型
（M7E-01MB4-S2）
M7E： 正逻辑标准型 （M7E-01D□P2）

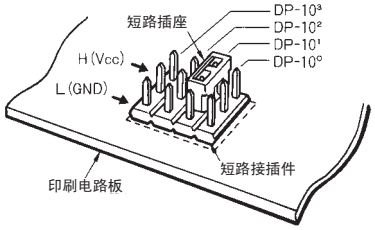


- 在母板、动态型 （M7E-01MB4-D）中控制DP/BI时，以及在2位静动态型（M7E-01MB2-S2）中控制DP时，请勿同时连接短路接插件与可编程控制器等控制设备。使用时，其中一个应为开路。
- BI端子只能在M7E-01MB4-D中进行控制。

## 外形尺寸

（单位：mm）

### M7E-01MB4-S2

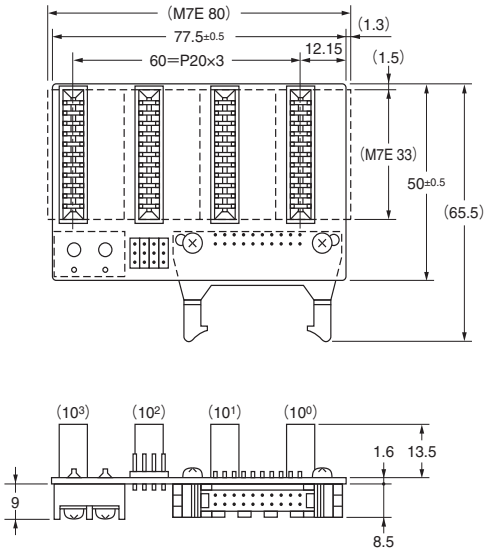


### M7E-01MB3-S2

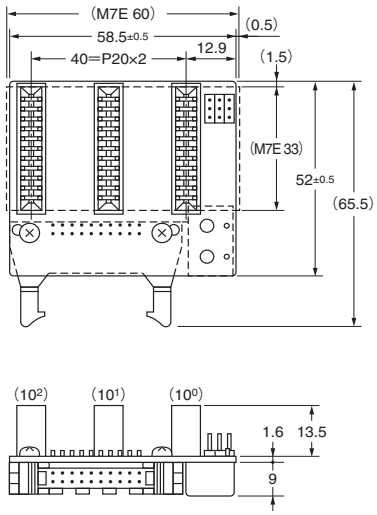


### M7E-01MB2-S2

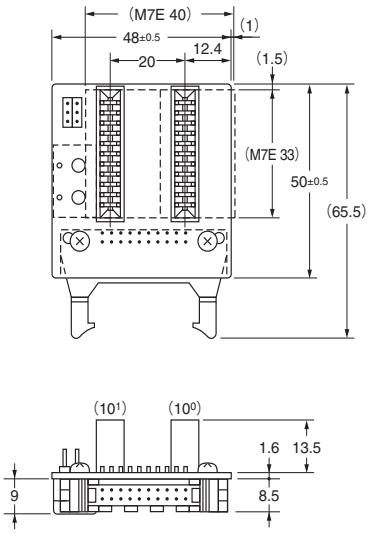


**注1.** 虚线表示安装M7E时的外形尺寸。
**2.** 未注明尺寸公差为±0.4mm。

### M7E-01MB4-D

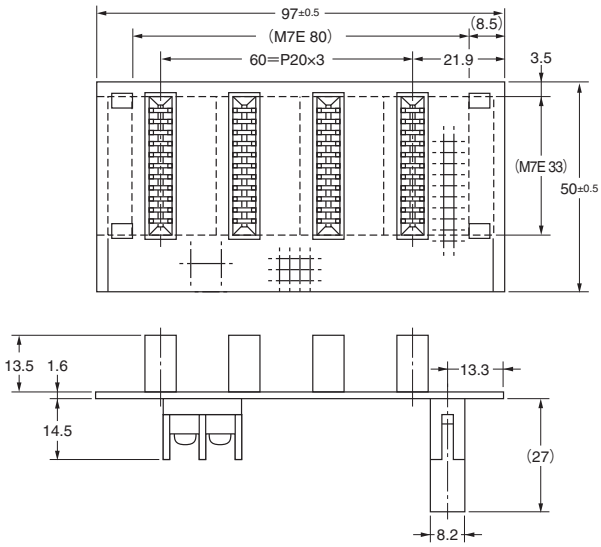


**注1.** 虚线表示安装M7E时的外形尺寸。
**2.** 未注明尺寸公差为±0.4mm。
**3.** 未安装DP控制用短路插座。

购买欧姆龙产品的客户须知

## 承诺事项

承蒙对欧姆龙株式会社(以下简称“本公司”)产品的一贯厚爱和支持，藉此机会再次深表谢意。
如果未特别约定，无论贵司从何处购买的产品，都将适用本承诺事项中记载的事项。
请在充分了解这些注意事项基础上订购。

### 1. 定义

本承诺事项中的术语定义如下。

(1) “本公司产品”：是指“本公司”的FA系统机器、通用控制器、传感器、电子/结构部件。
(2) “产品目录等”：是指与“本公司产品”有关的欧姆龙综合产品目录、FA系统设备综合产品目录、安全组件综合产品目录、电子/机构部件综合产品目录以及其他产品目录、规格书、使用说明书、操作指南等，包括以电子数据方式提供的资料。
(3) “使用条件等”：是指在“产品目录等”资料中记载的“本公司产品”的使用条件、额定值、性能、运行环境、操作使用方法、使用时的注意事项、禁止事项以及其他事项。
(4) “客户用途”：是指客户使用“本公司产品”的方法，包括将“本公司产品”组装或运用到客户生产的部件、电子电路板、机器、设备或系统等产品中。
(5) “适用性等”：是指在“客户用途”中“本公司产品”的(a)适用性、(b)动作、(c)不侵害第三方知识产权、(d)法规法令的遵守以及(e)满足各种规格标准。

### 2. 关于记载事项的注意事项

对“产品目录等”中的记载内容，请理解如下要点。

(1) 额定值及性能值是在单项试验中分别在各条件下获得的值，并不构成对各额定值及性能值的综合条件下获得值的承诺。
(2) 提供的参考数据仅作为参考，并非可在该范围内一直正常运行的保证。
(3) 应用示例仅作参考，不构成对“适用性等”的保证。
(4) 如果因技术改进等原因，“本公司”可能会停止“本公司产品”的生产或变更“本公司产品”的规格。

### 3. 使用时的注意事项

选用及使用本公司产品时请理解如下要点。

(1) 除了额定值、性能指标外，使用时还必须遵守“使用条件等”。
(2) 客户应事先确认“适用性等”，进而再判断是否选用“本公司产品”。“本公司”对“适用性等”不做任何保证。
(3) 对于“本公司产品”在客户的整个系统中的设计用途，客户应负责事先确认是否已进行了适当配电、安装等事项。
(4) 使用“本公司产品”时，客户必须采取如下措施：(i)相对额定值及性能指标，必须在留有余量的前提下使用“本公司产品”，并采用冗余设计等安全设计(ii)所采用的安全设计必须确保即使“本公司产品”发生故障时也可将“客户用途”中的危险降到最小程度、(iii)构建随时提示使用者危险的完整安全体系、(iv)针对“本公司产品”及“客户用途”定期实施各项维护保养。
(5) “本公司产品”是作为应用于一般工业产品的通用产品而设计生产的。如果客户将“本公司产品”用于以下所列用途，则本公司对产品不作任何保证。但“本公司”已表明可用于特殊用途，或已与客户有特殊约定时，另行处理。
  (a) 必须具备很高安全性的用途(例：核能控制设备、燃烧设备、航空/宇宙设备、铁路设备、升降设备、娱乐设备、医疗设备、安全装置、其他可能危及生命及人身安全的用途)
  (b) 必须具备很高可靠性的用途(例：燃气、自来水、电力等供应系统、24小时连续运行系统、结算系统、以及其他处理权利、财产的用途等)
  (c) 具有苛刻条件或严酷环境的用途(例：安装在室外的设备、会受到化学污染的设备、会受到电磁波影响的设备、会受到振动或冲击的设备等)
  (d) “产品目录等”资料中未记载的条件或环境下的用途
(6) 除了不适用于上述3.(5)(a)至(d)中记载的用途外，“本产品目录等资料中记载的产品”也不适用于汽车(含二轮车，以下同)。请勿配置到汽车上使用。关于汽车配置用产品，请咨询本公司销售人员。

### 4. 保修条件

“本公司产品”的保修条件如下。

(1) 保修期限　自购买之日起1年。(但是，“产品目录等”资料中有明确说明时除外。)
(2) 保修内容　对于发生故障的“本公司产品”，由“本公司”判断并可选择以下其中之一方式进行保修。
  (a) 在本公司的维修保养服务点对发生故障的“本公司产品”进行免费修理(但是对于电子、结构部件不提供修理服务。)
  (b) 对发生故障的“本公司产品”免费提供同等数量的替代品
(3) 当故障因以下任何一种情形引起时，不属于保修的范围。
  (a) 将“本公司产品”用于原本设计用途以外的用途
  (b) 超过“使用条件等”范围的使用
  (c) 违反本注意事项“3.使用时的注意事项”的使用
  (d) 非因“本公司”进行的改装、修理导致故障时
  (e) 非因“本公司”出品的软件导致故障时
  (f) “本公司”生产时的科学、技术水平无法预见的原因
  (g) 除上述情形外的其它原因，如“本公司”或“本公司产品”以外的原因(包括天灾等不可抗力)

### 5. 责任限制

本承诺事项中记载的保修是关于“本公司产品”的全部保证。对于因“本公司产品”而发生的其他损害，“本公司”及“本公司产品”的经销商不负任何责任。

### 6. 出口管理

客户若将“本公司产品”或技术资料出口或向境外提供时，请遵守中国及各国关于安全保障进出口管理方面的法律、法规。否则，“本公司”有权不予提供“本公司产品”或技术资料。

IC310GC-zh
2017.11

**注：规格如有变更，恕不另行通知。请以最新产品说明书为准。**

**欧姆龙自动化（中国）有限公司**
**http://www.fa.omron.com.cn/　　咨询热线：400-820-4535**

**欧姆龙自动化（中国）有限公司　版权所有**　2017