お問い合わせ：kikaku@kel.jp

NO. P3C782

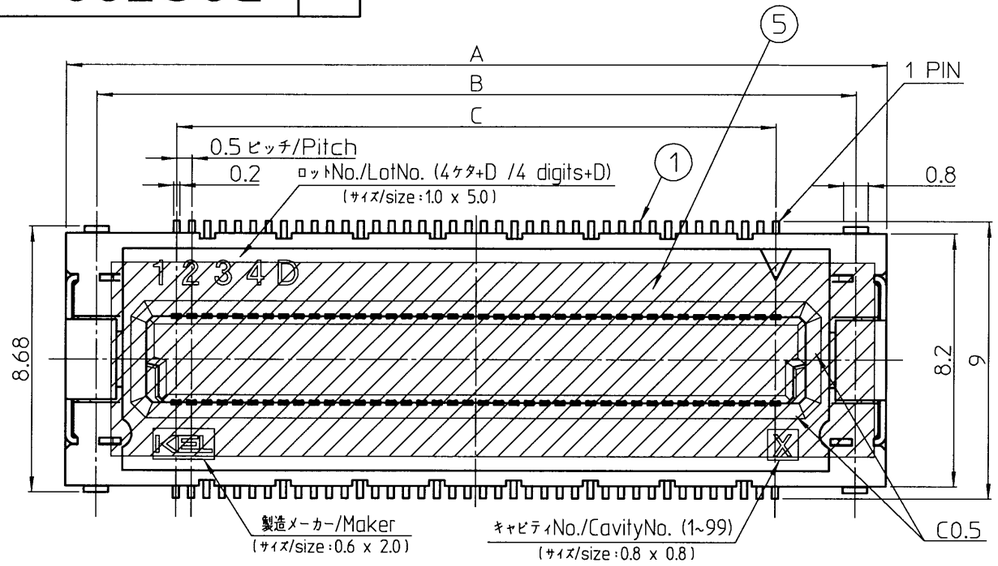

NOTES
1. 指定無き寸法公差/Unless otherwise specified, tolerances shall be.
0~10未満/Less than 10 ±0.2
10~50 ±0.25
2. コプラナリティ/Coplanarity
コンタクト及び固定金具のテール部のバラツキ：0.1以下
/Variation of tail in contact and retention clip：0.1MAX.
3. 本図は80極で記載したものである。
/This drawing is based on 80 pin contacts.

DY00-□□□ S B-□ T
- T：防塵テープ付き/With Dustproof tape
- リール梱包数/Number of reel packaging
  - A： 500 pcs.
  - B：1,000 pcs.
- B：接触部0.1μm以上/Contact area 0.1μm or more
  テール部0.03μm以上/Tail area 0.03μm or more
- テール形状/Shape of Tail
  - S：ストレートタイプ/Straight Type
- 極数/Number of contacts
  - 060： 60極/ 60pin 080： 80極/ 80pin
  - 100：100極/100pin 120：120極/120pin
  - 140：140極/140pin
- シリーズ名/Series name
  - DY00：レセプタクル ボス無し/Receptacle without boss
  - DY01：レセプタクル ボス有り/Receptacle with boss

極数/No.	A	B	C	D	E	F
60	21.7	19.7	14.5	19.8	18.0	18.0
80	26.7	24.7	19.5	24.8	23.0	23.0
100	31.7	29.7	24.5	29.8	28.0	28.0
120	36.7	34.7	29.5	34.8	33.0	33.0
140	41.7	39.7	34.5	39.8	38.0	38.0

フローティング 機構
Floating mechanism

コネクタ嵌合時にインシュレータBが可動し、プラグとレセプタクルの実装ズレを吸収します。
Since InsulatorB is movable when connectors are mated, a mounting gap between plug and receptacle connector can be corrected.

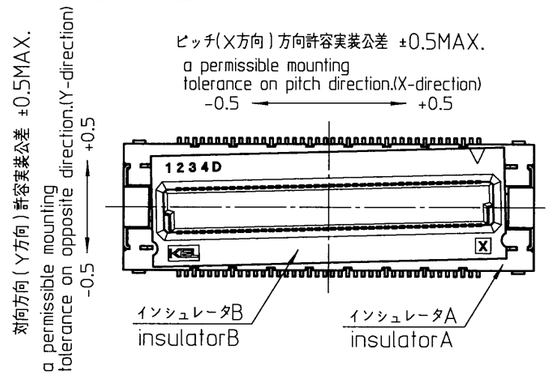

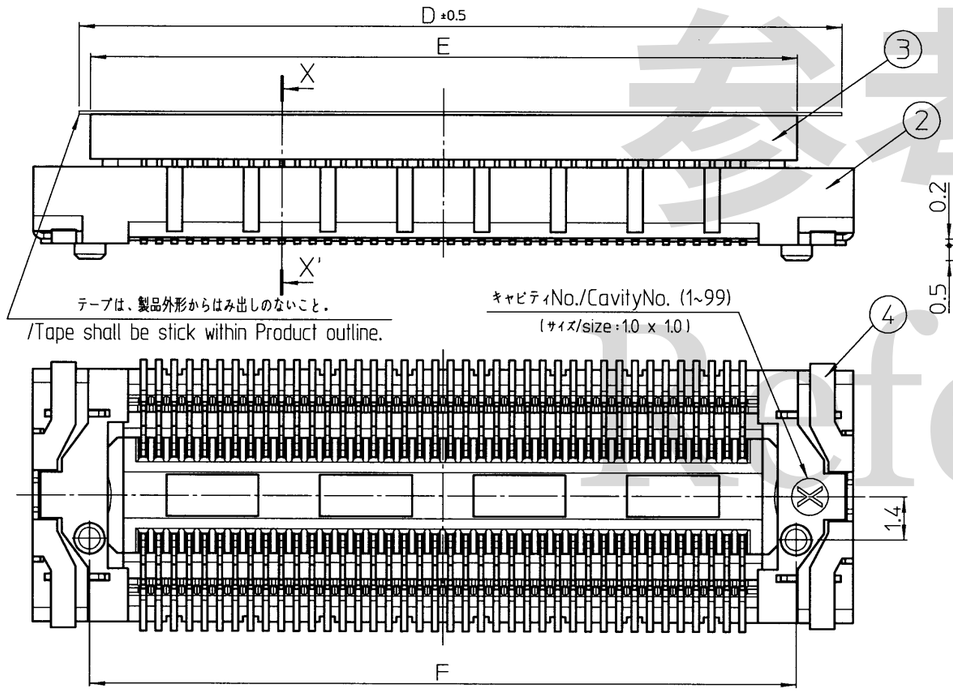

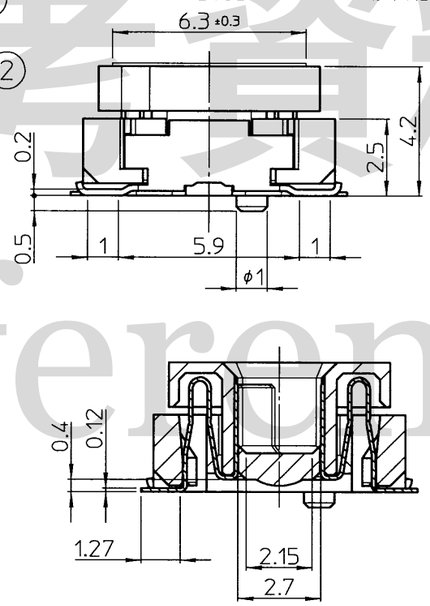

X-X' Cross-section

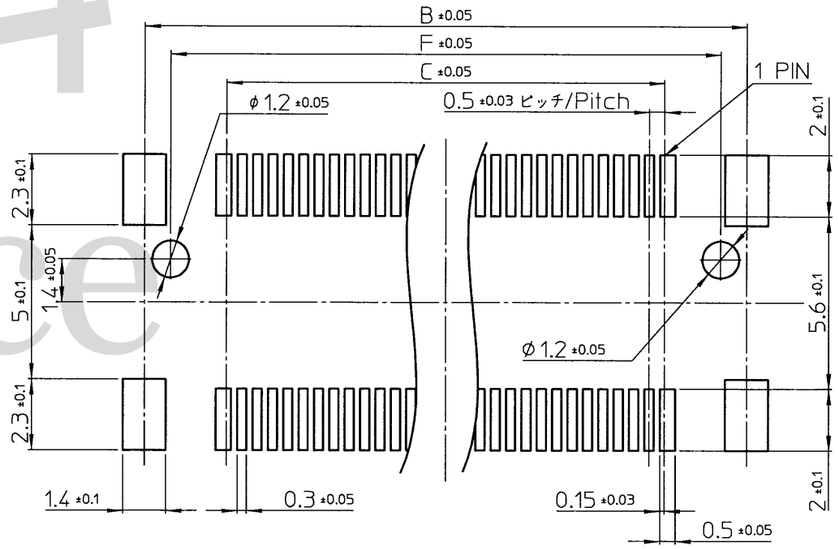

参考基板設計要領(コネクタ搭載面)
A reference drawing of P.W.B(Connector mounting side)

No.	品名 /Part name	数量 /Quantity	材質/Material	仕上げ/Finish
5	防塵テープ /Dustproof tape	1	ポリイミド/Polyimide	t=0.08 茶褐色/Brown
4	固定金具 /Retention clip	2	銅合金/Copper alloy	ニッケルメッキ下地, Au0.03μm以上 /Under plating Nickel, Au0.03μm or more
3	インシュレータB /InsulatorB	1	LCP(UL94V-0)黒 ガラス繊維入り Glass-filled L.C.P.(UL94V-0),Black	――
2	インシュレータA /InsulatorA	1	LCP(UL94V-0)黒 ガラス繊維入り Glass-filled L.C.P.(UL94V-0),Black	――
1	コンタクト /Contact	極数 /No.of contact	銅合金/Copper alloy	ニッケルメッキ下地, Au0.1μm以上(接触部), Au0.03μm以上(テール部) Under plating Nickel, Au0.1μm or more(Contact area), Au0.03μm or more(Tail area)

REV. DATE	APPROVED BY	CHECKED BY	DRAWN BY	DESCRIPTION
⚠×				
⚠×				
Sep.26,2018	A.Kasuga	M.Koizumi	Y.Sato	極数削除及び梱包数表記変更 /Deleted part number and Changed description of reel packaging.

THIRD ANGLE PROJECTION	DRAWN BY	DATE	CHECKED BY	DATE	APPROVED BY	DATE	SCALE	UNIT
	M.Koizumi	Jun.19,2013	A.Kasuga	Jun.21,2013	M.Suzuki	Jun.21,2013	5:1	mm

MATERIAL
FINISH
TITLE: DY0□-□□□SB-□T
KEL CORPORATION
DRAWING No. P3C782
REVISION 2

※本資料は改良のため変更される場合がありますのでご注意ください。

参考資料 Reference